SB6M

Pb-Free

RoHS COMPLIANT 2002/95/EC

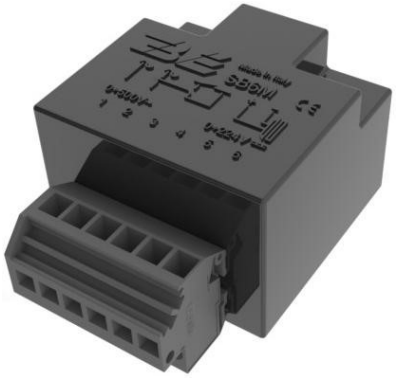

Forma d'onda ingresso/uscita

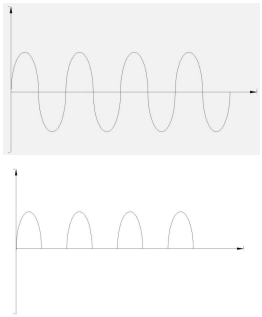

Raddrizzatore a semionda con rapporto fisso tra tensione in ingresso e tensione in uscita, per tensioni in ingresso comprese tra 0-500Vac e correnti sino 1,5A, adatto a comandi con sezionamento della continua in uscita anche con carichi induttivi.

PARAMETRI	COND.	MIN	TYP	MAX	UNIT
Tensione d'ingresso	50/60Hz			500	Vrms
Rapporto tensione ingresso/uscita			0,44		
Corrente uscita	Service S3			1,5	Arms
Corrente uscita	Service S1			1,5	Cont.
Temperatura impiego		-50		70	℃
Temperatura magazzino		-50		80	℃
Lunghezza cavo per carici induttivi				10	mt
Corrente di spunto su carichi capacitivi				200	Ap
Caduta di tensione ai capi				2	V
Isolamento verso terra				8	KV
Peso					

Dimensioni:

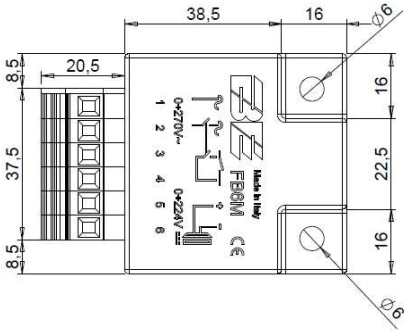

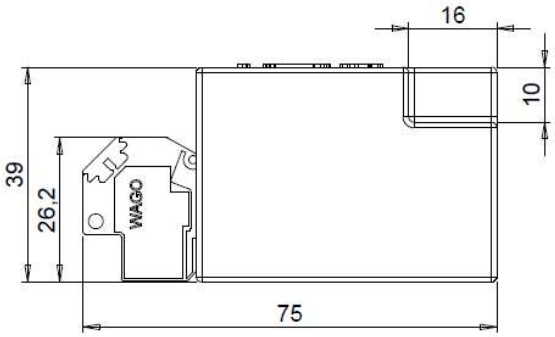

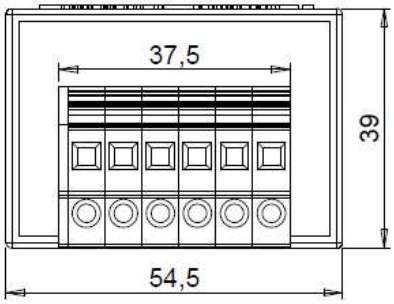

Tipico Diagramma di Utilizzo:

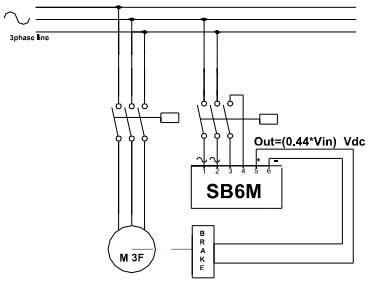

Conforme alla direttiva "CE" , alle norme:

89/392/EEC
73/23/EEC
89/336/EEC
EN55014
EN6100
ENV50141