Walter & Sohn GmbH & Co.
Elektromaschinenbau
Schwabstr. 18 · 89555 Steinheim

Fernruf (0 73 29) 96 14-0
Telefax (0 73 29) 96 14-15

Internet: http://www.walter-sohn.de
E-Mail : walter.sohn@t-online.de

Walter u. Sohn
Elektromaschinenbau

HPE HPEM[4] (grand. - size 50)

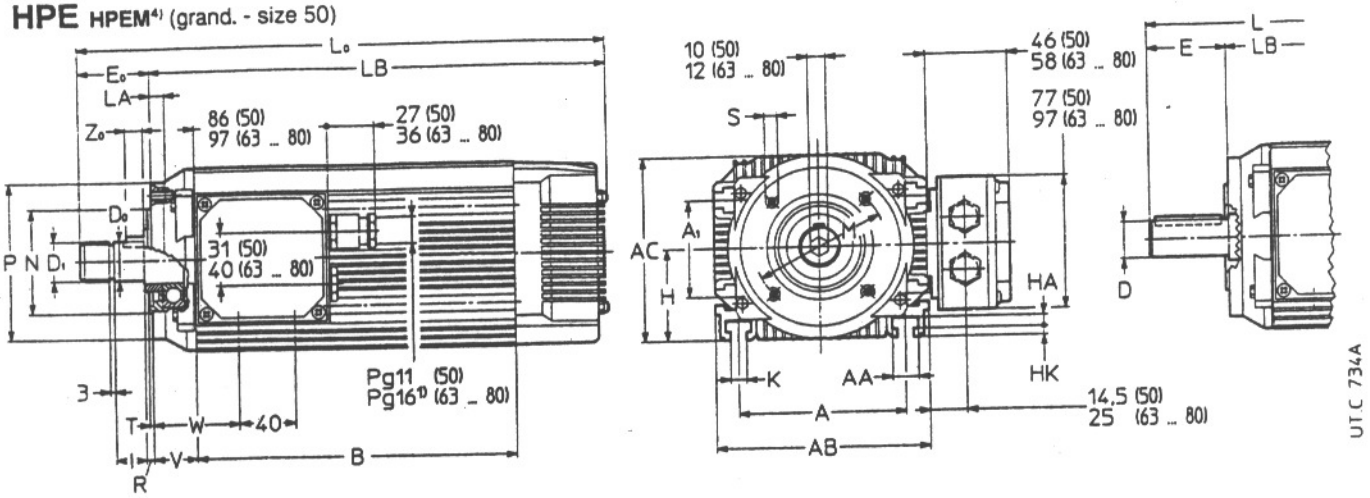

HPEV HPEM (grand. 63 e 71) - (size 63 and 71) HPEVM

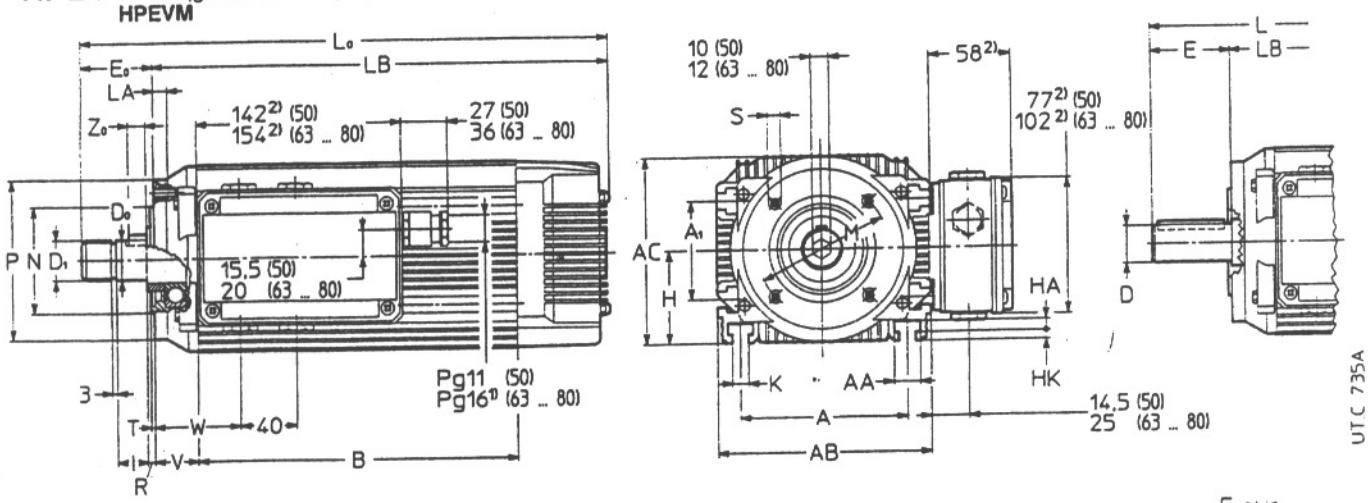

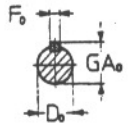

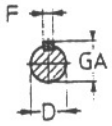

Motore Motor		AB	AC	B	H	L_0	L	LB	R	V 2)	W	Estremità d'albero - Shaft end D_0 E_0 D_1	F_0 GA_0	I	Z_0	D E	F GA	Flangia - Flange M Ø	N Ø j6	P Ø	LA	S Ø	T	Piedi - Feet A	A_1	AA HA HK	K 3)
50	S	115	98,5	125	50	251	247	207	4,5	27	52[5]	25 h6 44 M22x1,5	6 27,5	19	8	19 j6 40	6 21,5	75	60	90	7,5	M5	2,5	92	55	14 6,5 4,5	8
	M			160		286	282	242																			
	L			200		326	322	282																			
63	S	140	122	160	63	310	306	256	5	30	59	30 h6 54 M30x2	8 33	23	10	24 j6 50	8 27	85	70	105	9	M6	3	112	70	16 7 6,5	10
	M			200		350	346	296																			
	L			240		390	386	336																			
71	S	160	141	200	71	361	365	305	7	36	65	30 h6 56 M30x2	8 33	23	10	28 j6 60	8 31	100	80	120	12	M8		125	74	19 8 7,5	12
	M			240		401	405	345																			
	L			280		441	445	385																			
80	X	185	160	230	80	438	448	368	10	43	72	40 h6 70 M39x2	10 43	30	14	38 k6 80	10 41	115	95	140	15	M10	3,5	140	90	23 9 8,5	14
	S			270		478	488	408																			
	M			310		518	528	448																			
	L			350		558	568	488																			