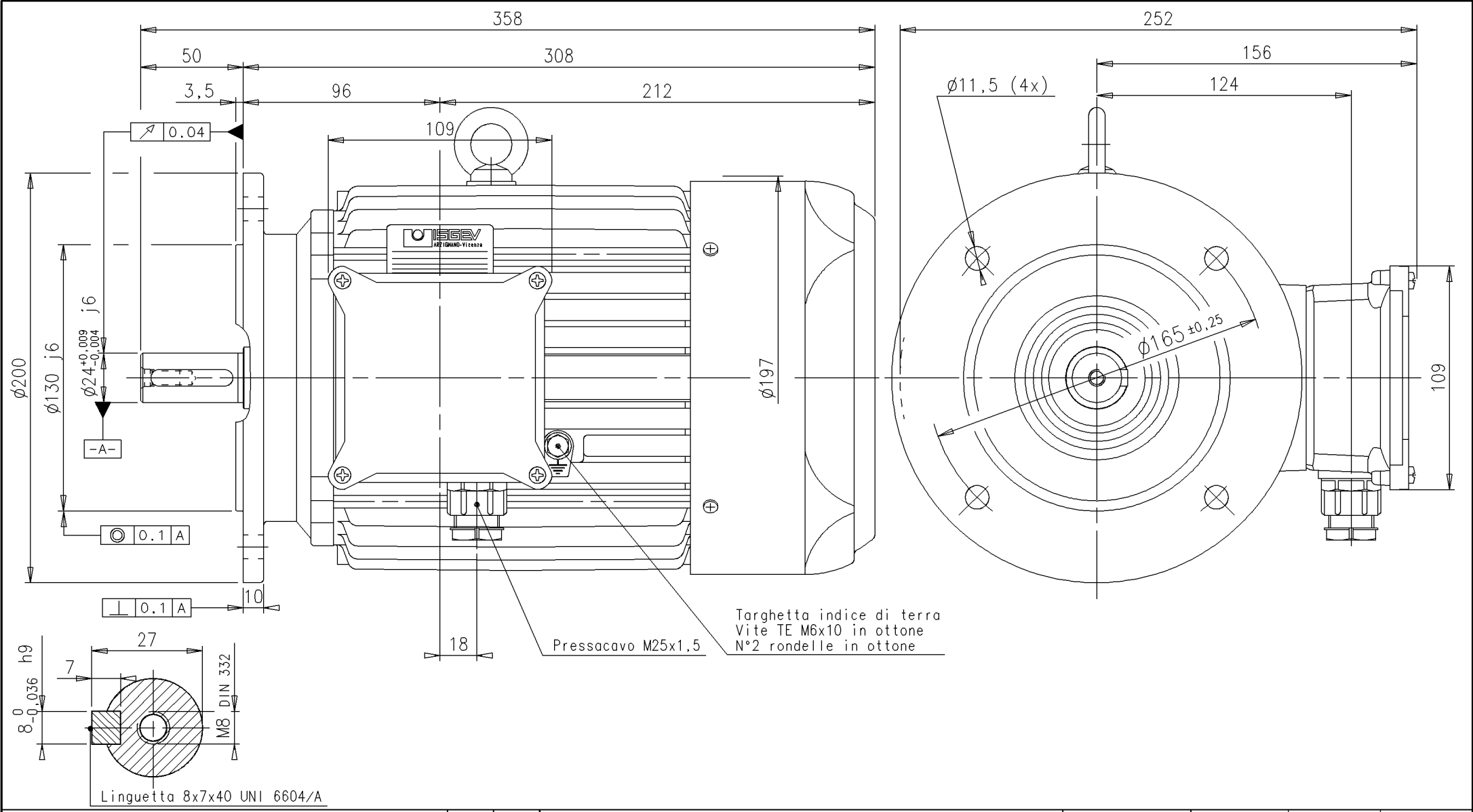

Rev.	Modifiche	Data	Firma

CODICE MATERIA PRIMA

CODICE SEMILAVORATO

Materiale

Trattamenti

MOTORE TIPO 5B 100 L

Ingombro forma IM B5r1

Con sporgenza ø24x50

SCALA

PESI

Grezzo

Finito

Mod. N.

Data	Compilato	Controllato
28-03-19	COFFELE M.	

ISGEV ARZIGNANO-Vicenza

N.

Rev.

Disegno di proprietà della ISGEV che si riserva i diritti imposti dalle leggi

Cart. N.

Cass. N.